Produktbeschreibung Entstörung MOST

edsc Automotive Products

EDSC GmbH & Co. KG
Teutonenweg 5
D-73433 Aalen
Fon: +49(0)7361 – 973801

Internet: www.edsc.de
E-Mail: info@edsc.de

- Irrtümer und Änderungen vorbehalten -
Entwicklung und Produktion in Deutschland

Beschreibung Entstörung - MOST

1. Beschreibung:

Die Entstörung MOST gehört unser umfangreichen Produktgruppe von Zubehör an. Als EMV-Schutzeinrichtung dient die Entstörung dazu, Spannungsspitzen zwischen den Leitungen oder zur Masse/ Erde auf 33V zu begrenzen. Solche Spannungsspitzen entstehen beispielsweise beim Ausschalten induktiver Lasten und können andere Einrichtungen schädigen oder stören.
Die Entstörung MOST ist vergossen und für den Außenbereich bzw. für raue Bedingungen geeignet.

2. Technische Daten:

- max. Spannung: 28V
- max. Strom: 10A
- Entstörleistung 600W (1ms)
- vergossenes IP 65 Gehäuse
- Abmessungen (LxBxH): 40mm x 18mm x 13mm
- Umgebungstemperatur (Modul): -20°C – 85°C
- Gewicht: 30g

EDSC GmbH & Co. KG
Teutonenweg 5 | D-73433 Aalen | Fon: +49(0)7361 – 973801
Internet: www.edsc.de | E-Mail: info@edsc.de

3. Schaltplan/ Verdrahtungsplan:

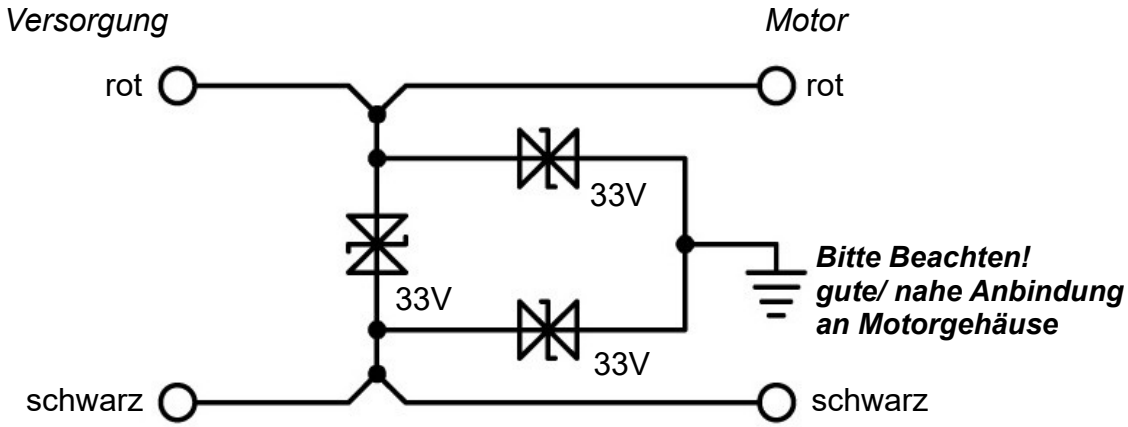

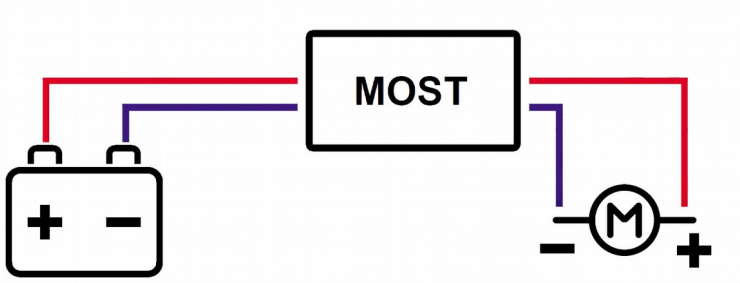

4. Maßzeichnung:

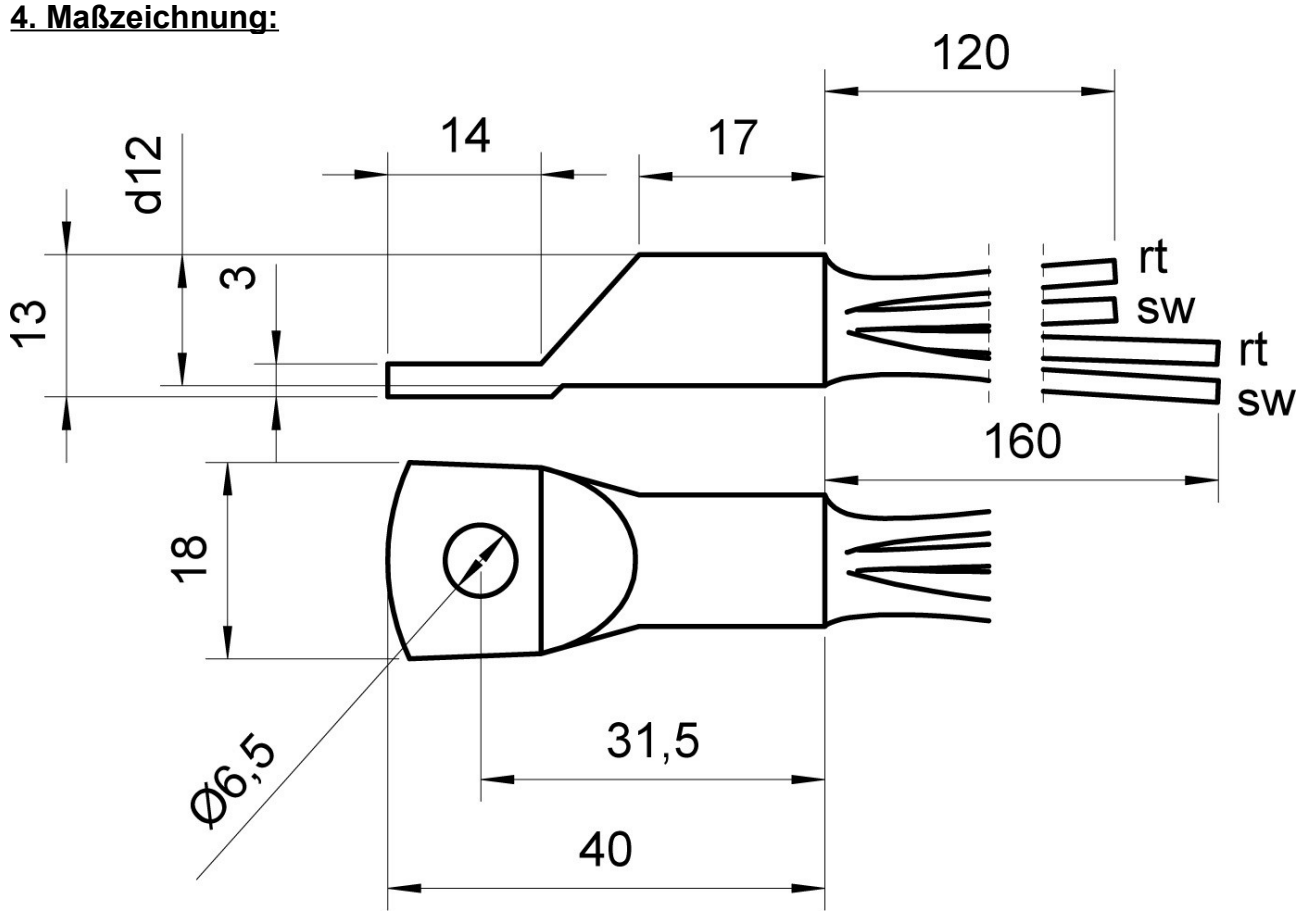

EDSC GmbH & Co. KG
Teutonenweg 5 | D-73433 Aalen | Fon: +49(0)7361 – 973801
Internet: www.edsc.de | E-Mail: info@edsc.de